三角屋根Ｂ
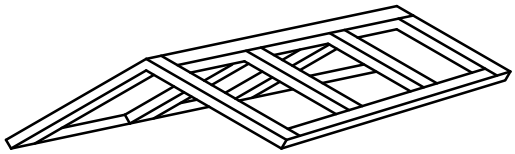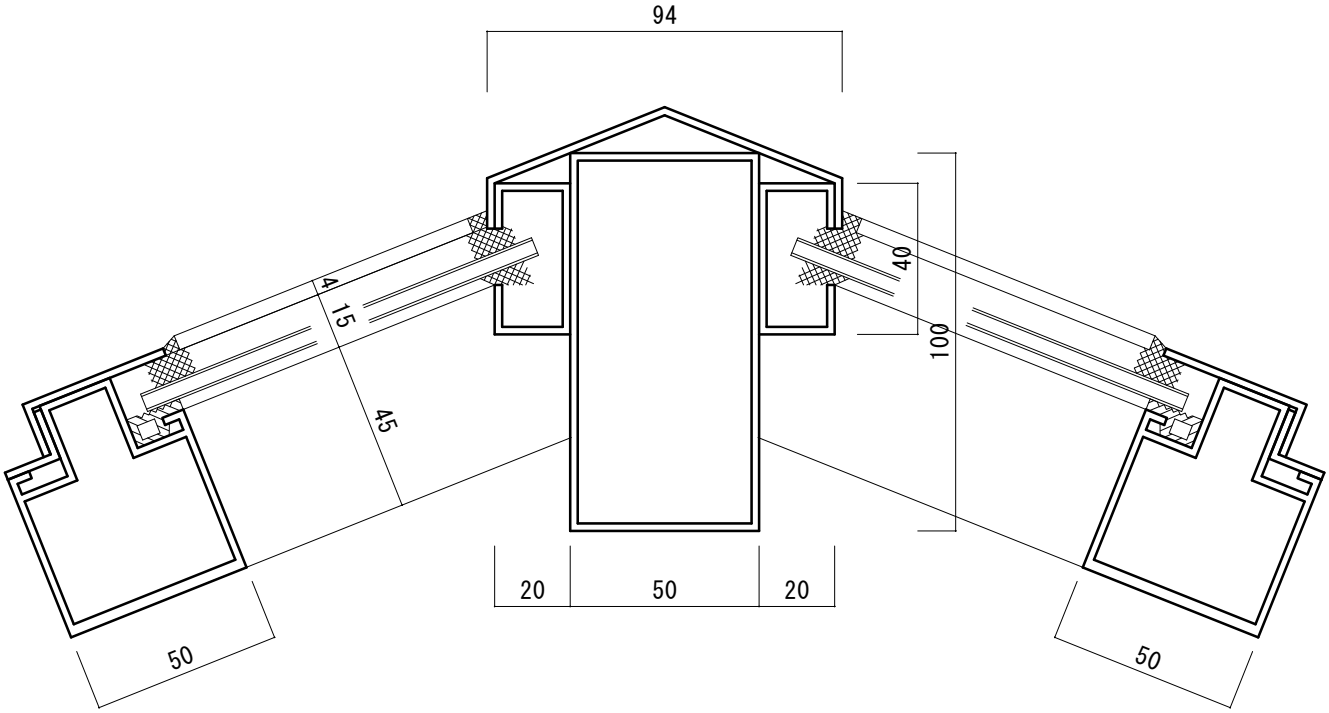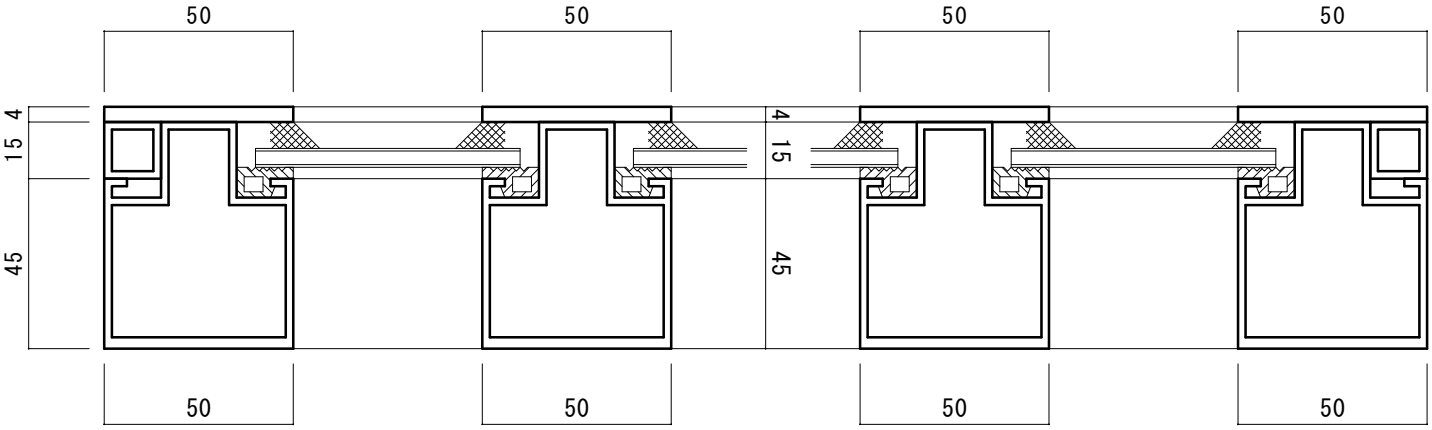
ＮＯ—１００Ｂ２