外付半丸ガラリ５０枠格子付

ＮＯ－９３ＳＫ

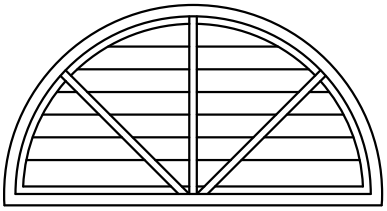

自由Ｒ
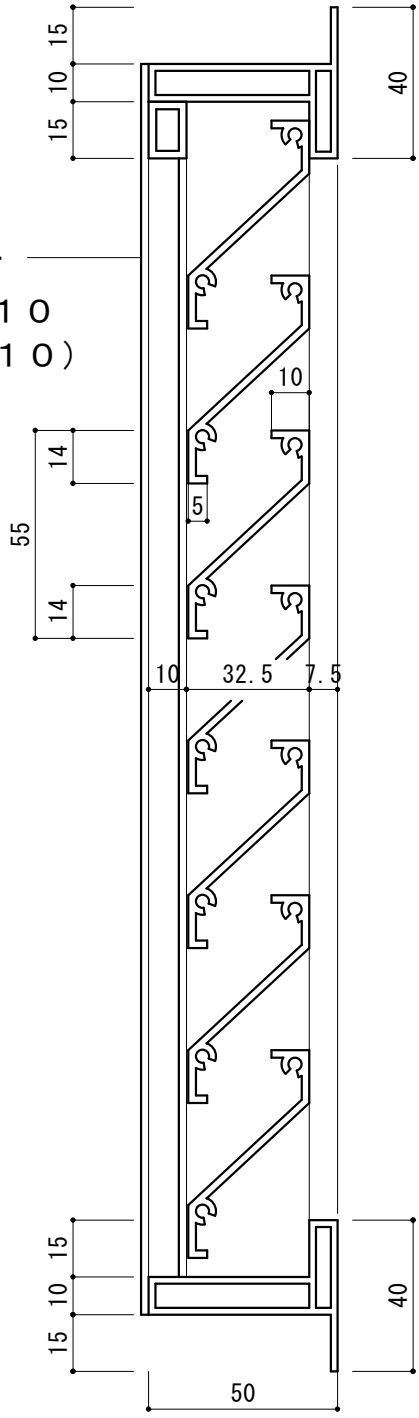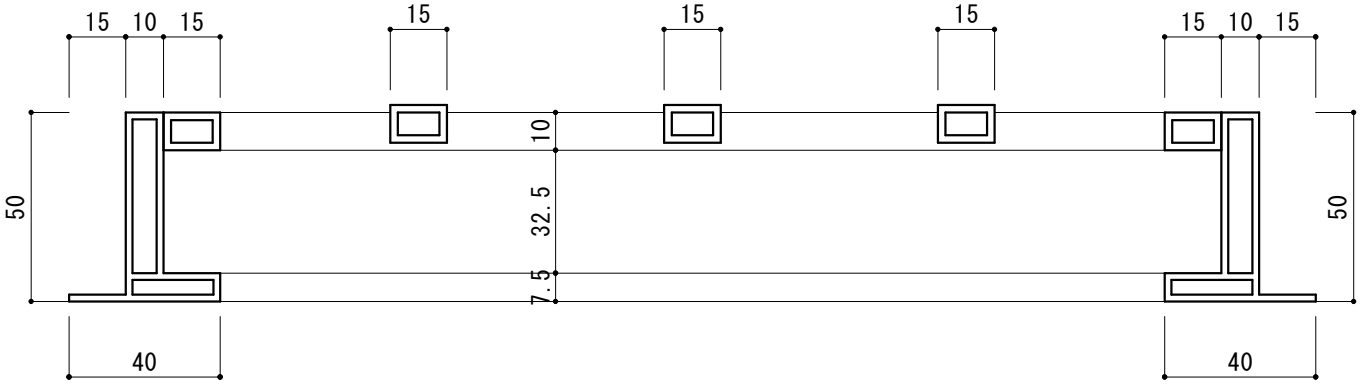
格子
１５×１０
（２０×１０）